CONFIGURAÇÃO DE PENAS P/ PLOTAGEM

COR		ESP.
1	07	0,1
2	07	0,2
3	07	0,3
4	07	0,4
5	07	0,5
6	07	0,6
7	07	0,25
8	07	0,09
9	07	0,15
140	140	0,15
162	162	0,15

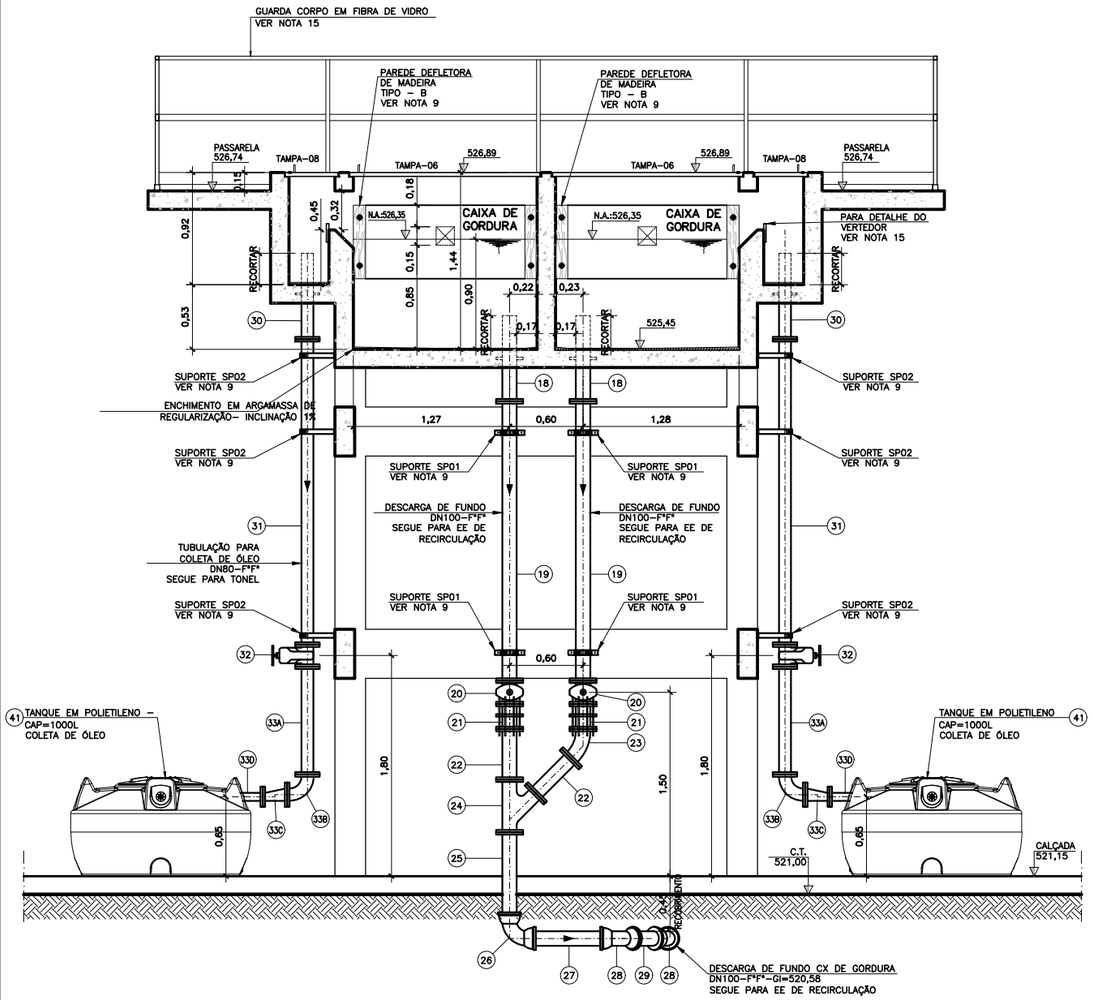

CORTE B–B
ESC.: 1/25

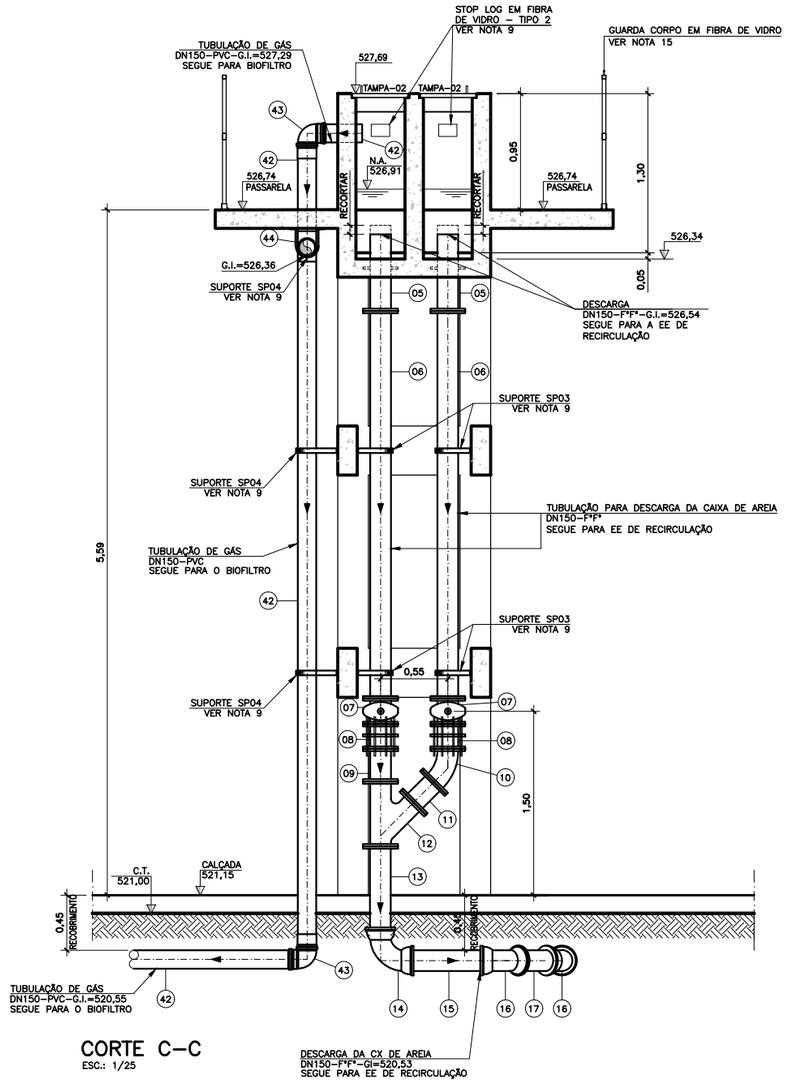

CORTE C–C
ESC.: 1/25

OBSERVAÇÃO:
AS ESTRUTURAS SÃO REPRESENTATIVAS E DEVERÃO SER DIMENSIONADAS PELO ESTRUTURAL.
DEVERÃO SER RESPEITADAS AS DIMENSÕES INTERNAS DAS UNIDADES.

NOTAS:
1. COTAS E ELEVAÇÕES EM METRO, DIÂMETRO EM MILÍMETRO, EXCETO ONDE INDICADO;
2. CONFIRMAR MEDIDAS NO LOCAL;
3. DEVERÁ SER INSTALADA GRADE MÉDIA COM ESPAÇAMENTO DE 20mm E ESPESSURA DE 10mm. GRADE FINA COM ESPAÇAMENTO DE 10mm E ESPESSURA DE 6mm. PARA DETALHES CONSTRUTIVOS, VER DESENHO A2.5 DO CADERNO DE PROJETOS PADRÕES A–000–000–00–0–CP–0001;
4. PARA DADOS ESTRUTURAIS, VER PROJETO ESPECÍFICO.
5. PARA BIOFILTRO VER DESENHOS PADRÃO CESAN A–000–000–00–0–CP–0001 E B–029–000–92–5–XX–0007.
6. PARA ESTAÇÃO ELEVATÓRIA DE RECIRCULAÇÃO, VER DESENHOS Nº: B–029–000–92–5–XX–0008 E B–029–000–92–5–XX–0009
7. PARA TUBULAÇÕES EXTERNAS, VER DESENHO Nº: B–029–000–92–5–XX–0022.
8. PARA IMPLANTAÇÃO, VER DESENHO Nº: B–029–000–92–5–XX–0021.
9. PARA DETALHES E LISTA DE MATERIAL, VER DESENHO Nº B–029–000–92–5–XX–0006.
10. PARA VISTA SUPERIOR DA ESCADA, CORTES D–D, E–E E PERSPECTIVA DA ESCADA, VER DESENHO Nº B–029–000–92–5–XX–0005.
11. PARA PLANTA BAIXA, VER DESENHO Nº B–029–000–92–5–XX–0002.
12. PARA CORTE A–A, VER DESENHO Nº B–029–000–92–5–XX–0003.
13. PARA PARA VISTA SUPERIOR E PLANTA GERAL, VER DESENHO Nº B–029–000–92–5–XX–0001.
14. PARA RECALQUE DA EEEB–B DE ALIMENTAÇÃO DO TRATAMENTO PRELIMINAR, VER DESENHO Nº B–029–000–96–5–XX–0006
15. PARA DETALHES DO DUTO, CORRIMÃO DA ESCADA, GUARDA–CORPO, VERTEDOR DA CX DE GORDURA E CX DE RECOLHIMENTO, VER DESENHO Nº B–029–000–92–5–XX–0007.

ESTE DESENHO É PROPRIEDADE DA COMPANHIA ESPÍRITO SANTENSE DE SANEAMENTO – CESAN E NÃO PODE SER COPIADO SEM SUA AUTORIZAÇÃO.

NÚMEROS	TÍTULOS	Nº	LOCAL	DISCRIMINAÇÃO	DES.	DIV.	GER.	DATA
PRINCIPAIS DESENHOS DE REFERÊNCIA		REVISÃO						

CANCELA E SUBSTITUI O DESENHO NÚMERO:

CANCELADO E SUBSTITUÍDO PELO DESENHO NÚMERO:

CENTRO DE DOCUMENTAÇÃO
RECEBIDO: / /
Nº DOC.: ASS.:
APROVAÇÃO CESAN:
ASS.: MATR.:
UNID.: DATA: / /
ESTA APROVAÇÃO NÃO ISENTA A CONTRATADA DE SUAS RESPONSABILIDADES LEGAIS.

EMINENTE: Consórcio SDV

PROJETADO: FERNANDA PROVEDEL ZAMBOM	COORDENADOR: PEDRO ANTONIO PASSOS DE OLIVEIRA
CREA: 20790/D REGIÃO: ES	CREA: 4869/D REGIÃO: BA
DESENHO: UITALO KUSTER	Nº DES. PROJETISTA: B–S–SDV–009–92–XX–004
DATA: 15 / 11 / 22	

RESPONSÁVEL TÉCNICO: PEDRO ANTONIO PASSOS DE OLIVEIRA
CREA: 4869/D REGIÃO: BA ART Nº 0820220032090 DATA: 23/02/2022

EMISSÃO CESAN	DATAS
PROJETADO:	
CREA:	
DESENHADO:	
VERIFICADO: ENGº JOSÉ CELSO MOTTA	
DIVISÃO: E–DPE ENGª VIVIANE MICHELE BERNARDONE	
GERÊNCIA: E–GPJ ENGª AMANDA CAMPAGNARO PEREIRA BRAGATTO	

CESAN

MUNICÍPIO: ALTO RIO NOVO | DISTRITO: SEDE | BAIRRO:

NOME DO EMPREENDIMENTO: AMPLIAÇÃO DO SISTEMA DE ESGOTAMENTO SANITÁRIO DE ALTO RIO NOVO

TÍTULO: SES DE ALTO RIO NOVO – ESTAÇÃO DE TRATAMENTO DE ESGOTO
PROJETO HIDRÁULICO – TRATAMENTO PRELIMINAR
CORTE B–B, C–C

ESCALA:	FOLHA:	Nº CESAN	REV:
INDICADA	04 / 07	B–029–000–92–5–XX–0004	00